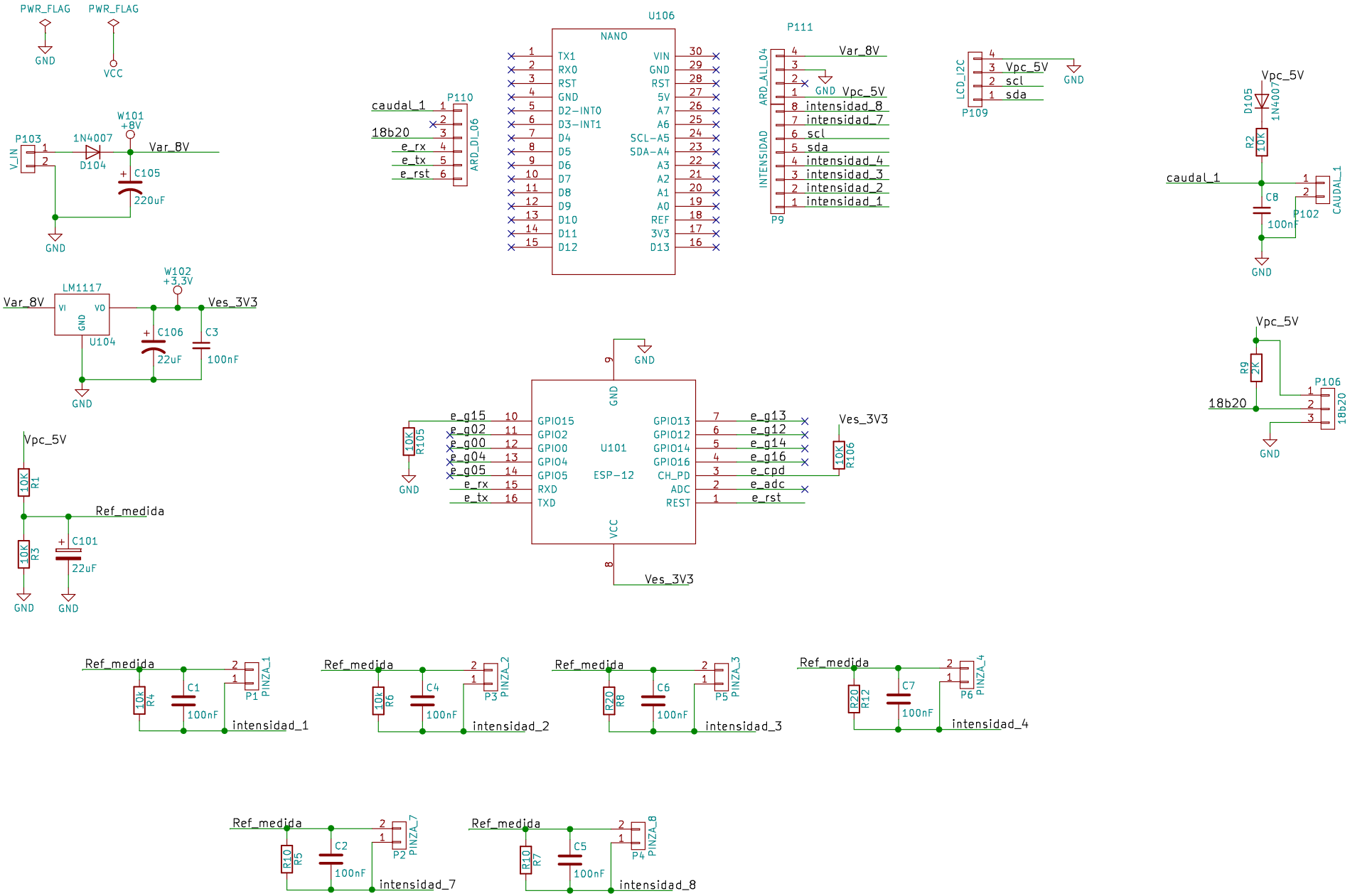
PWR_FLAG
PWR_FLAG
GND
VCC
W101
+8V
P103
V_IN
1N4007
D104
Var_8V
C105
220uF
GND
W102
+3.3V
LM1117
Var_8V
VI
VO
GND
U104
Ves_3V3
C106
22uF
C3
100nF
GND
Vpc_5V
R1
10K
Ref_medida
R3
10K
C101
22uF
GND
GND
U106
NANO
TX1
RX0
RST
GND
D2-INT0
D3-INT1
D4
D5
D6
D7
D8
D9
D10
D11
D12
VIN
GND
RST
5V
A7
A6
SCL-A5
SDA-A4
A3
A2
A1
A0
REF
3V3
D13
caudal_1
18b20
e_rx
e_tx
e_rst
P110
ARD_DI_06
P111
ARD_ALL_04
INTENSIDAD
Var_8V
GND
Vpc_5V
intensidad_8
intensidad_7
scl
sda
intensidad_4
intensidad_3
intensidad_2
intensidad_1
P9
LCD_I2C
Vpc_5V
scl
sda
GND
P109
Vpc_5V
D105
1N4007
R2
10K
caudal_1
C8
100nF
P102
CAUDAL_1
GND
Vpc_5V
R9
2K
P106
18b20
18b20
GND
GND
GND
e_g15
e_g02
e_g00
e_g04
e_g05
e_rx
e_tx
R105
10K
GND
GPIO15
GPIO2
GPIO0
GPIO4
GPIO5
RXD
TXD
U101
ESP-12
GND
VCC
GPIO13
GPIO12
GPIO14
GPIO16
CH_PD
ADC
REST
e_g13
e_g12
e_g14
e_g16
e_cpd
e_adc
e_rst
Ves_3V3
R106
10K
Ves_3V3
Ref_medida
R4
10k
C1
100nF
P1
PINZA_1
intensidad_1
Ref_medida
R6
10k
C4
100nF
P3
PINZA_2
intensidad_2
Ref_medida
R8
R20
C6
100nF
P5
PINZA_3
intensidad_3
Ref_medida
R12
R20
C7
100nF
P6
PINZA_4
intensidad_4
Ref_medida
R5
R10
C2
100nF
P2
PINZA_7
intensidad_7
Ref_medida
R7
R10
C5
100nF
P4
PINZA_8
intensidad_8